SIGNATURE F

Fabrication et Pose de Fauteuils

Cinéma-Théâtre-Amphithéâtre-Salle de Spectacle-Auditorium-Conférence

REEVES

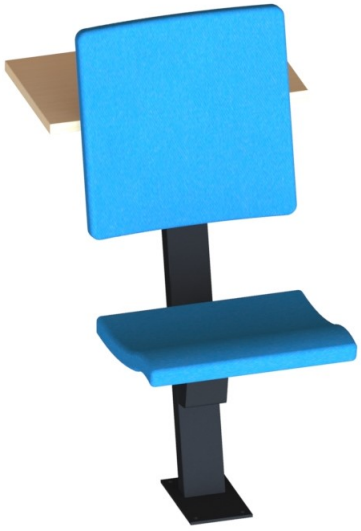

Fauteuil tout bois à piétement central à assise rabattable.
Assise et dossier habillés.
Le relevage de l'assise s'effectue à l'aide d'un ressort de torsion.
L'assise est amortie en fin de course par une butée caoutchouc rendant le mouvement silencieux.
Sa construction solide et robuste assure une longévité inégalée dans les amphithéâtres où le matériel est souvent mis à rude épreuve.

Les sièges sont reliés entre eux par la table filante assurant ainsi un ensemble pérenne et solide en accord avec l'article AM18 relatif à la réglementation des ERP.
Les formes et les coloris des éléments du siège, des assises, des dossiers et des piétements, peuvent évoluer selon les exigences techniques et/ou esthétiques.
Les sièges sont adaptés en usine à tout type de sol, plat, pente, contre-pente, etc...

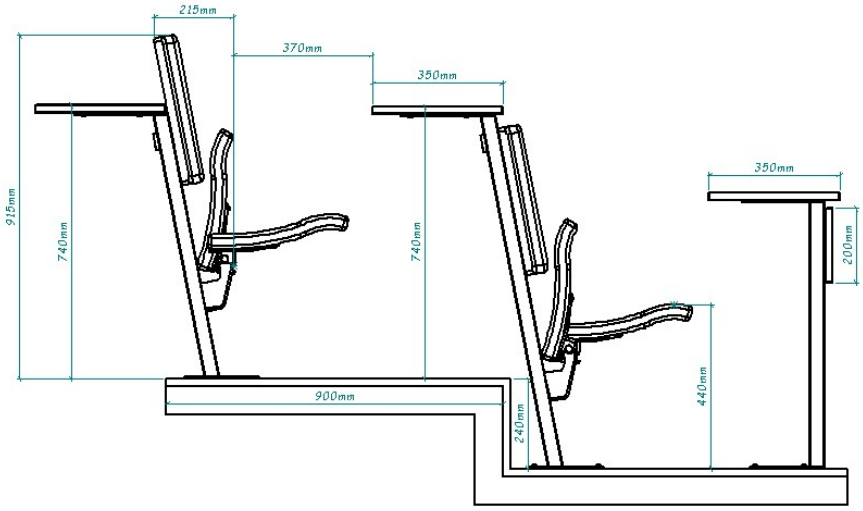

Ce siège a été spécialement étudié afin de garantir un confort et une solidité maximum dans les amphithéâtres tout en respectant l'article L28 de la réglementation des ERP. Sa conception particulièrement robuste nous permet de garantir ce produit 15 ans hors vandalisme et utilisation inappropriée.

DESCRIPTIF REEVES

Structure :

Piétement central en acier formant un ensemble solide et pérenne en parfaite adéquation avec les exigences imposées par une utilisation intensive dans un amphithéâtre.
Il est constitué du berceau d'assise en acier découpé laser de 6mm d'épaisseur sur lequel est repris un fer plat de 120x6mm servant de support de fixation à l'assise et s'articulant autour d'un axe de 10mm en acier calibré.
Le tout est repris sur un tube de 80x40x2 également support du dossier.
Le tube est soudé sur une platine de fixation au sol de 200x120x6, une autre platine servant de support pour la tablette est soudée en partie supérieure.
La basculation de l'assise se fait grâce à un ressort de torsion.
Un système de butée en caoutchouc réglable permet l'absence de bruit au relevage ainsi que le parfait alignement des assises une fois la pose effectuée.
Les piétements sont solidement fixés au sol par un complexe éprouvé de 4 chevilles-tirefonds, 10x50 pour les chevilles nylon et 8x70 pour les tirefonds sur un support béton dosé à 350 kg/m3 et de 4 vis penture 7x50 sur un support bois de 36mm d'épaisseur minimum. A noter qu'au besoin nous réalisons des tests à l'arrachement afin de dimensionner au mieux les ancrages de sièges.
Toutes les parties métalliques sont décapées au moyen d'une grenailleuse automatisée et cuites au four à 200 degrés après poudrage d'une solution époxy antirouille. Coloris au choix.

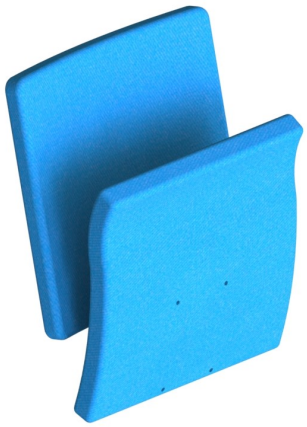

Garnitures :

Tous les bois et dérivés du bois que nous utilisons sont certifiés PEFC, ne provenant pas de forêts protégées.
Composition de l'assise :
- Structure porteuse en multiplis de hêtre moulé haute densité de 15mm en double galbe forme anti-varices spécialement étudié pour répondre à la nécessité ergonomique qu'exige une position assise pendant plusieurs heures.
- D'une mousse découpée CMHR d'une densité de 42kg/m3 et d'épaisseur 20mm.
- D'une housse en tissu.

Composition du dossier :
- Structure porteuse en multiplis de hêtre moulé haute densité de 15mm en simple galbe.
- D'une mousse découpée CMHR d'une densité de 42kg/m3 et d'épaisseur 20mm.
- D'une housse en tissu.

Les housses munies d'une fermeture à glissière à l'arrière pour permettre un déhoussage aisé des coussins sont constituées d'un tissu 100% Vinyl, gamme ACUA de chez ALONSO MERCADER à environ 590g au m² et une résistance à l'abrasion de 300 000 tours.
Les housses sont munies de fermetures à glissière à l'arrière pour permettre un déhoussage aisé des coussins d'assises et de dossiers.
Coloris au choix.

DESCRIPTIF REEVES

Tablette :

Les tablettes sont en médium stratifié, épaisseur 22mm, décor au choix gamme UNI ou BOIS de chez POLYREY.
Les tablettes ont une largeur de 350mm.
Une main courante en fond de salle de même finition que les tables est prévue, largeur 120mm.
Un bandeau de courtoisie de même finition que les tables vient compléter le premier rang. Largeur 200mm.

Prise de courant :

Les prises de courant sont encastrées dans les piétements, un siège sur deux.
La platine de maintien au sol du siège est ajourée au niveau du tube de piétement ainsi que la platine de maintien de la table. Le câble peut donc circuler de part en part du piétement.
Dans l'épaisseur de la table un rainurage est usiné, de section 25x12mm pour permettre la circulation du câble dans le rang.
Le rainurage est fermé par une tôle vissée dans la table et ainsi protéger l'accès au câble.

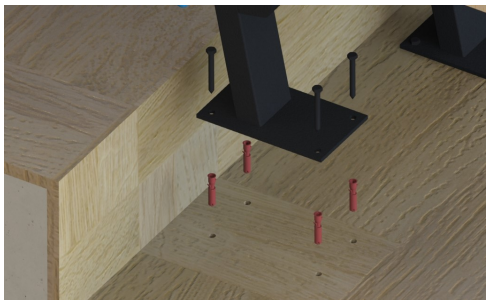

Fixation au sol :

Les sièges sont fixés au sol chacun à l'aide de 4 chevilles type HUD-1 de chez Hilti, dimension 10x70 et de 4 tirefonds 10x90.
Le plancher de 19mm est traversé au perçage afin de se fixer dans la partie béton du gradin.